Constructo 202

Artikelnummer: 10001252
Serie: Constructo II

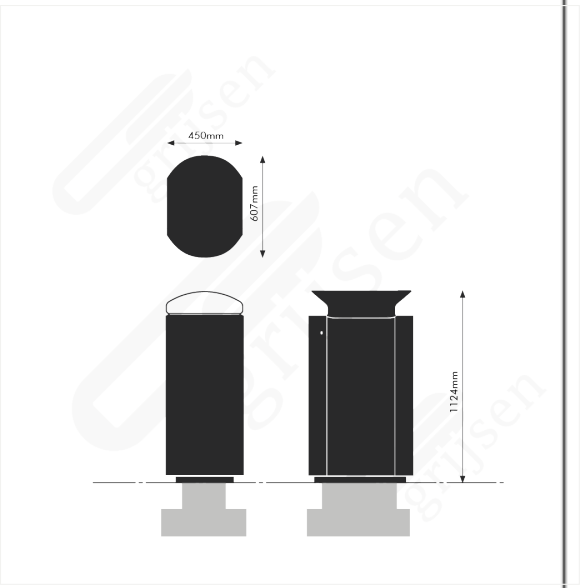

Produktbeschreibung

Der **Abfallbehälter Constructo 202** ist der größte Abfallbehälter innerhalb der Constructo II-Serie. Dies macht diesen **Mülleimer für draußen** äußerst geeignet für stark frequentierte Standorte, an denen eine relativ große Menge an Abfall entsteht. Neben einer großen Kapazität, ist dieser Abfallbehälter von hoher Qualität und sehr benutzerfreundlich. Der Abfallbehälter Constructo 202 hat keine sichtbaren Befestigungselemente, zudem wird der Abfall schräg hineingeworfen. Dies bedeutet, dass kein Abfall auf der Einwurföffnung verbleiben kann. Optional kann der **Abfallbehälter** für draußen auch **mit** einem integrierten **Aschenbecher** in der Haube geliefert werden.

Eigenschaften des Abfallbehälters

- Keine sichtbaren Befestigungselemente
- Abfall verbleibt nicht in der Einwurföffnung des Abfallbehälters
- Vollständig modularer Aufbau

Material des Abfallbehälters

Der **Abfallbehälter Constructo 202** ist auch mit zwei getrennten Innenbehältern erhältlich, sodass der Abfall separat gesammelt werden kann. Der **Abfallbehälter Constructo 202** ist feuerverzinkt und doppelt pulverbeschichtet, in jeder Standard RAL-Farbe Ihrer Wahl, erhältlich. Außerdem besteht dieser aus haltbaren Materialien und garantiert Langlebigkeit.

Grijsen GmbH | Brigitta 2 | 29313 Hambühren
T: +49 (0)5084 988 66 - 10 | E: info@grijsen.de | W: www.grijsen.de
© Copyright Grijsen GmbH

Zusatzinformation

Material	Stahl, 4 mm, verzinkt und doppelt pulverbeschichtet 120 µm in jeder Standard RAL-Farbe nach Wunsch
Material Vorder-und Rückseite	Auswahl von: - Stahl, 2,5 mm, mit Marquise-Profil, feuerverzinkt und doppelt pulverbeschichtet 120 in jeder Standard RAL-Farbe nach Wahl - Stahl, 2,5 mm, glattes Profil, feuerverzinkt und doppelt pulverbeschichtet 120 µm in jeder Standard RAL-Farbe nach Wahl
Material Innenbehälter	Plastiktütenhalter
Fassungsvermögen	200 Liter
Gewicht ohne Betonfundament	80 Kilogramm
Inklusive Betonfundament	Ja
Zubehör	Aschenbecher auf Ständer Externer Plastiktütenhalter Logo

Alle Stadtmöbel von Grijsen anzeigen

© Copyright Grijsen GmbH