Constructo 202

Artikel nummer: 10001252
Serie: Constructo II

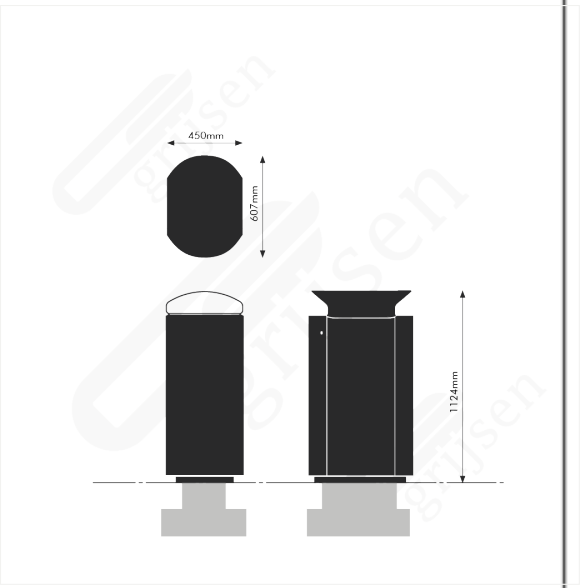

Productbeschrijving

De **Constructo 202** is de grootste afvalbak binnen de Constructo II serie. Dit maakt deze afvalbak uitermate geschikt voor drukke locaties waar relatief veel afval vrijkomt. Naast een **grote capaciteit**, is deze afvalbak kwalitatief **hoogwaardig** en gebruiksvriendelijk. De Constucto 202 heeft **geen zichtbare bevestigingsmiddelen** en de inworp van de afvalbak loopt schuin naar binnen. Hierdoor kan er geen afval blijven liggen op de inworpopening. De Constructo 202 is **volledig modulair opgebouwd** en heeft daardoor een mooie **circulaire basis**.

Extra informatie

Deze afvalbak voor de openbare ruimte bestaat uit sterke materialen en staat garant voor een lange levensduur.

- Geen zichtbare bevestigingsmiddelen
- Afval blijft niet op de inwerpopening liggen
- Volledig modulair opgebouwd
- Inclusief vuurwerkafdekplaat (standaard meegeleverd als bodemplaat)

Materiaal staander:
4 mm staal, thermisch verzinkt en tweelaags gepoedercoat 120 µm, in RAL kleur naar keuze

Kies uit deze panelen (elk type is voorzien van pianoscharnieren)

- 2,5 mm staal marquise panelen, thermisch verzinkt en tweelaags gepoedercoat 120 µm in RAL kleur naar keuze
- 2,5 mm staal gladde panelen, thermisch verzinkt en tweelaags gepoedercoat 120 µm in RAL kleur naar keuze

Grijsen park & straatdesign | Lorentzstraat 13 | 7102 JH Winterswijk
T: +31 (0)543 51 69 50 | E: info@grijsen.nl | W: www.grijsen.nl
© Copyright Grijsen park & straatdesign

Materiaal binnenwerk
De afvalbak wordt geleverd met een plasticzakhouder.

Opties
De afvalbak kan worden geleverd met:

- Pakezel (externe plasticzakhouder)
- Statiegeldbeugel

Betonvoet
De afvalbak wordt geleverd met betonvoet

Capaciteit
200 liter

Gewicht excl. betonvoet
80 kilogram

Bekijk al het straatmeubilair van Grijsen

Grijsen park & straatdesign | Lorentzstraat 13 | 7102 JH Winterswijk
T: +31 (0)543 51 69 50 | E: info@grijsen.nl | W: www.grijsen.nl
© Copyright Grijsen park & straatdesign