Constructo 202 (twee fracties)

Artikel nummer: 10001248

Serie: Constructo

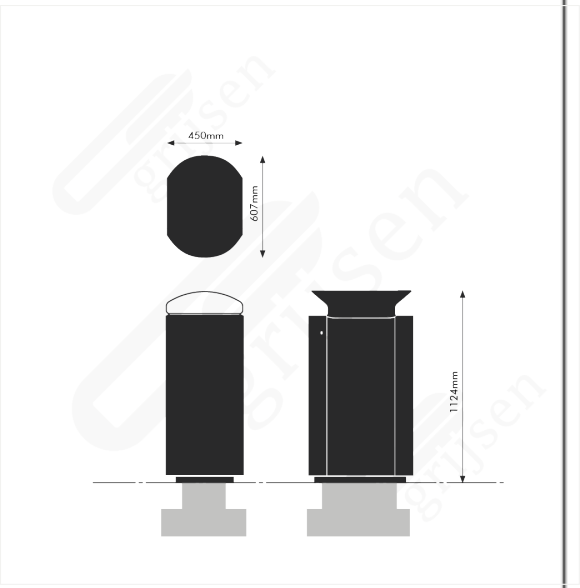

Productbeschrijving

De Constructo 202 met twee fracties heeft een capaciteit van 2x 90 liter. De inworpopeningen aan beide zijden zijn gescheiden waardoor twee typen afval gescheiden kunnen worden ingezameld. De Constructo 202 is volledig modulair opgebouwd en heeft daardoor een mooie circulaire basis. Deze afvalbak is voorzien van twee plasticzakhouders. Ook deze afvalbak heeft de voordelen van de Constructo II serie.

Extra informatie

Deze afvalbak voor de openbare ruimte bestaat uit sterke materialen en staat garant voor een lange levensduur

- Geen zichtbare bevestigingsmiddelen
- Afval blijft niet op de inwerpopening liggen
- Volledig modulair opgebouwd

Materiaal staander:

4 mm staal, thermisch verzinkt en tweelaags gepoedercoat 120 µm, in RAL kleur naar keuze

Materiaal voor- en achterpaneel
Kies uit deze panelen:

- 2,5 mm staal marquise platen, thermisch verzinkt en tweelaags gepoedercoat 120 µm in RAL kleur naar keuze
- 2,5 mm staal gladde panelen, thermisch verzinkt en tweelaags gepoedercoat 120 µm in RAL kleur naar keuze

Grijsen park & straatdesign | Lorentzstraat 13 | 7102 JH Winterswijk
T: +31 (0)543 51 69 50 | E: info@grijsen.nl | W: www.grijsen.nl

© Copyright Grijsen park & straatdesign

Materiaal binnenwerk
Kies uit deze binnenbakken

- 2x Plasticzakhouder

Opties
De afvalbak kan worden geleverd met:

- Externe plasticzakhouder
- Vuurwerkafdekplaat (standaard meegeleverd als bodemplaat)
- Statiegeldbeugel
- Stickers t.b.v. afvalscheiding (ovaal)
- Stickers eigen ontwerp; zie aanleverspecificaties

Betonvoet
De afvalbak wordt geleverd met betonvoet

Capaciteit
180 liter (2x 90 liter)

Gewicht excl. betonvoet
80 kilogram

Bekijk al het straatmeubilair van Grijsen

© Copyright Grijsen park & straatdesign